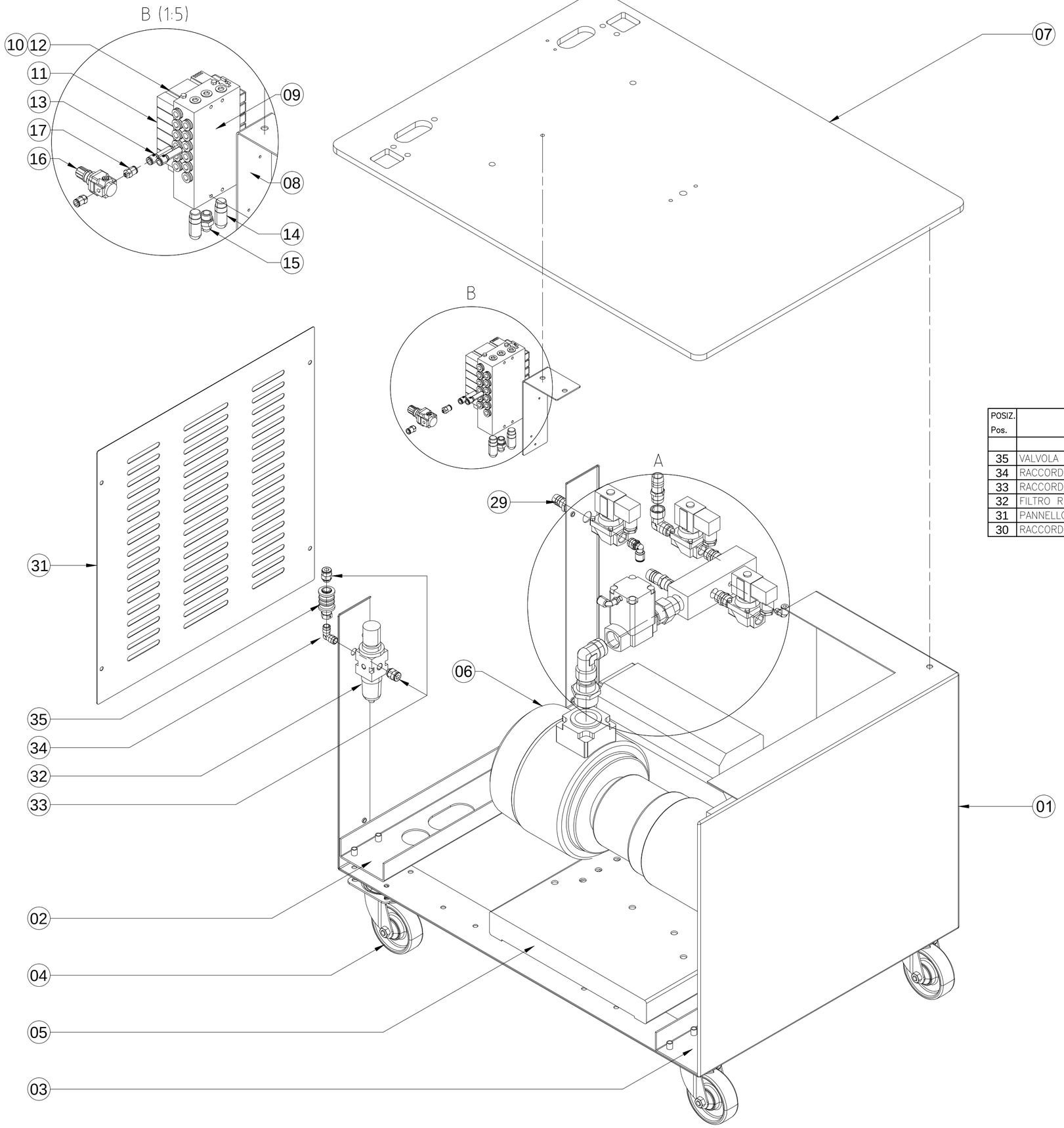

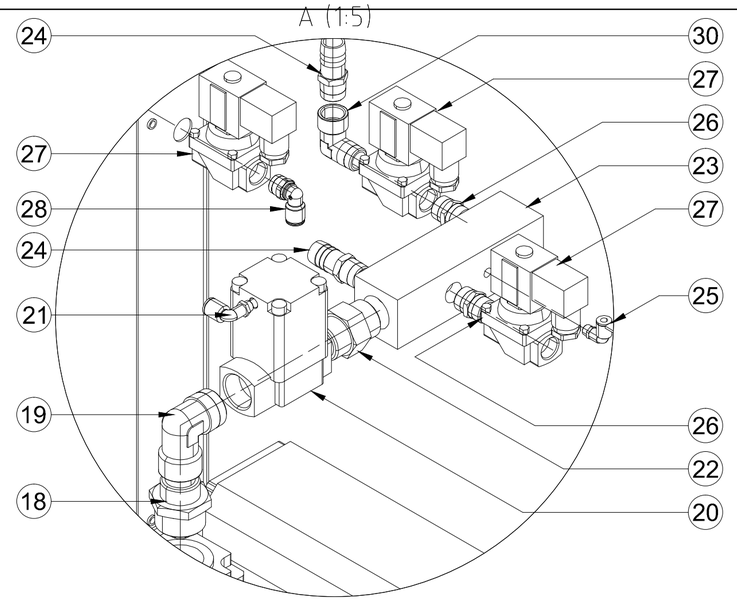

PARTICOLARI / Details

POSIZ. Pos.	DESCRIZIONE Description	CODICE Code	QUANTITA' Quantity
35	VALVOLA A CORSOIO 1-4	YE000026	1
34	RACCORDO CURVA 1-4 MM	YY031140	1
33	RACCORDO 1/4"XØ8	YC320560	2
32	FILTRO REGOLATORE AW20	YO300292	1
31	PANNELLO POSTERIORE CARRELLO	YOL40110	1
30	RACCORDO GOMITO MF 1/2"	YY031082	1

PARTICOLARI / Details

POSIZ. Pos.	DESCRIZIONE Description	CODICE Code	QUANTITA' Quantity
29	PORTAGOMMA 1/2M X 16	YY031083	1
28	RACCORDO GOMITO 1/2XØ10	YY031164	1
27	VALVOLA VXZ2240-04F	YL000225	3
26	NIPPLO 1/2"	YZ010011	2
25	RACCORDO GOMITO 1/8'XØ6	YC320559	1
24	PORTAGOMMA 1/2"XØ20	YE1P0001	2
23	RACCORDO VUOTO-GAS SKIN	YOLSK201-R1	1
22	NIPPLO 1"	YC320608	1
21	RACCORDO GOMITO 1/8'XØ8	YY031035	1
20	VALVOLA EVNB401AL - F25A	YY1P0165	1
19	CURVA 1" MF	YY031064	1
18	NIPPLO RIDOTTO 1-1/4" - 1"	YY900065	1
17	RACCORDO 1/8" X Ø6	YY031042	2
16	REGOLATORE DI PRESSIONE 1-8'	YY1P0133	1
15	GOMITO 1/4"X Ø8	YY031034	1
14	SILENZIATORE PLASTICA NERO 1/4	YCN10056	2
13	RIDUTTORE INNESTABILE Ø8-Ø6	YY031144	2
12	PIASTRA DI OTTURAZIONE	YY1P0110	1/2
11	ELETTROVALVOLA 5/2 MONOSTABILE	YY1P0141	3/4
10	ELETTROVALVOLA 5/2 BISTABILE	YY1P0142	1
09	SOTTOBASE 6 POSTI CON EV.	YY1P0135	1
08	STAFFA SOTTOBASE	YOL40121	1
07	PIASTRA DI BASE	YOL40108-R1	1
06	POMPA		1
05*	SUPPORTO POMPE UNIVERSALE	YOL20117-R7	1
04	RUOTA LEX-PO 100 G	YOL11106-07	2+2
03	NERVATURA ANTERIORE CARRELLO	YOL40109B	1
02	NERVATURA POSTERIORE CARRELLO	YOL40109A	1
01	CARRELLO	YOL40109-R3	1

REVISIONE Revision	DESCRIZIONE / Description	DISEGNATORE Designer	DATA / Date	COMMESSA Work order
1	GENERAL UPDATE FROM MAT. 135001	A.D.	07/10/2013	

YANG

Italian packaging Technology

Via Al Bassone 30
22100 Como - Italy
Tel.(+39) 031 888011
Fax(+39) 031 888050
web www.yang.it

CLIENTE / Customer:	COMMESSA / Work order:	SCALA/Scale 1:5	FORMATO A2
MACCHINA / Machine: OLYMPUS IV - DA MAT.125007	VERSIONE / Version:	DISEGN/Designer A.D.	DATA / Date: 16/03/2012
GRUPPO / Group: ESPLOSO GRUPPO CARRELLO E VUOTO SKIN			SMUSSI / Chamfer: 0.3x45°
PARTICOLARE / Particular: PUMP CHASSIS AND VACUUM GROUP SKIN EXPLODED VIEW			RUGOSITA' GENERALE: General Roughness: 3.2

N. PEZZI / Pieces:	MATERIALE / Material:	TRATTAMENTO / Treatment:	DISEGNO / Drawing:	REVISIONE
-	-	-	YOL4AS16	1

CI RISERVIAMO LA PROPRIETA' A TERMINE DI LEGGE DI QUESTO DISEGNO CON DIVIETO DI RIPRODURLO ANCHE IN PARTE O DI COMUNICARLO A TERZI SENZA LA NOSTRA AUTORIZZAZIONE
We reserve the property of this drawing according to rules in force and it is avoided to reproduce or transmit it to thitd part without our previus authorisation